DIAGRAMA UNIFILAR

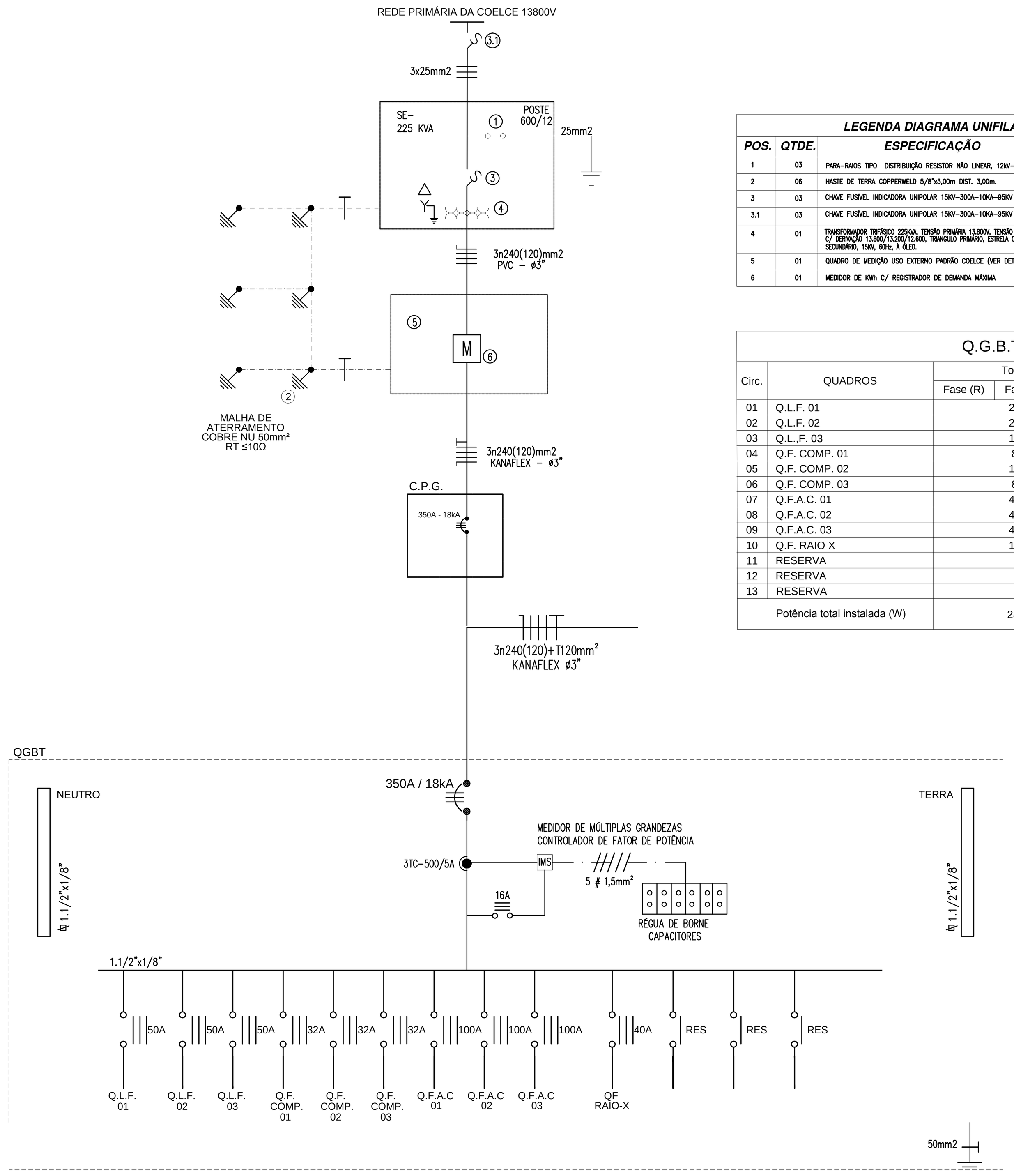

LEGENDA DIAGRAMA UNIFILAR		
POS.	**QTDE.**	**ESPECIFICAÇÃO**
1	03	PARA-RAIOS TIPO DISTRIBUIÇÃO RESISTOR NÃO LINEAR, 12kV-10kA-NI 95kV, ATERRADO C/ COBRE NU 25mm2
2	06	HASTE DE TERRA COPPERWELD 5/8"x3,00m DIST. 3,00m.
3	03	CHAVE FUSÍVEL INDICADORA UNIPOLAR 15KV-300A-10KA-95KV C/ ELOS DE 10K
3.1	03	CHAVE FUSÍVEL INDICADORA UNIPOLAR 15KV-300A-10KA-95KV C/ ELOS DE 15K
4	01	TRANSFORMADOR TRIFÁSICO 225KVA, TENSÃO PRIMÁRIA 13.800V, TENSÃO SECUNDÁRIA 380/220V, C/ DERIVAÇÃO 13.800/13.200/12.600, TRIANGULO PRIMÁRIO, ESTRELA COM NEUTRO ACESSÍVEL SECUNDÁRIO, 15KV, 60Hz, À ÓLEO.
5	01	QUADRO DE MEDIÇÃO USO EXTERNO PADRÃO COELCE (VER DETALHE)
6	01	MEDIDOR DE KWh C/ REGISTRADOR DE DEMANDA MÁXIMA

Q.G.B.T.

Circ.	QUADROS	Total (w) Fase (R)	Fase (S)	Fase (T)	Disjuntor (A)	Cabo mm²
01	Q.L.F. 01	24.039			3n50A	3#16(16)+T16
02	Q.L.F. 02	26.146			3n50A	3#16(16)+T16
03	Q.L.,F. 03	19.846			3n50A	3#16(16)+T16
04	Q.F. COMP. 01	8.300			3n32A	3#6(6)+T6
05	Q.F. COMP. 02	10.300			3n32A	3#6(6)+T6
06	Q.F. COMP. 03	8.500			3n32A	3#6(6)+T6
07	Q.F.A.C. 01	44.000			3n100A	3#35(25)+T25
08	Q.F.A.C. 02	47.000			3n100A	3#35(25)+T25
09	Q.F.A.C. 03	45.000			3n100A	3#35(25)+T25
10	Q.F. RAIO X	10.000			3n40A	3#10(10)+T10
11	RESERVA					
12	RESERVA					
13	RESERVA					
	Potência total instalada (W)	243.131			3n350A	3#240(120)+T120

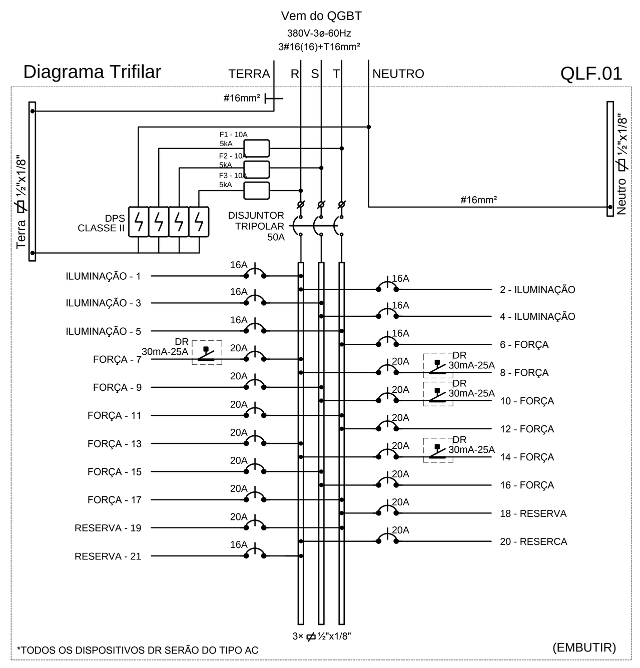

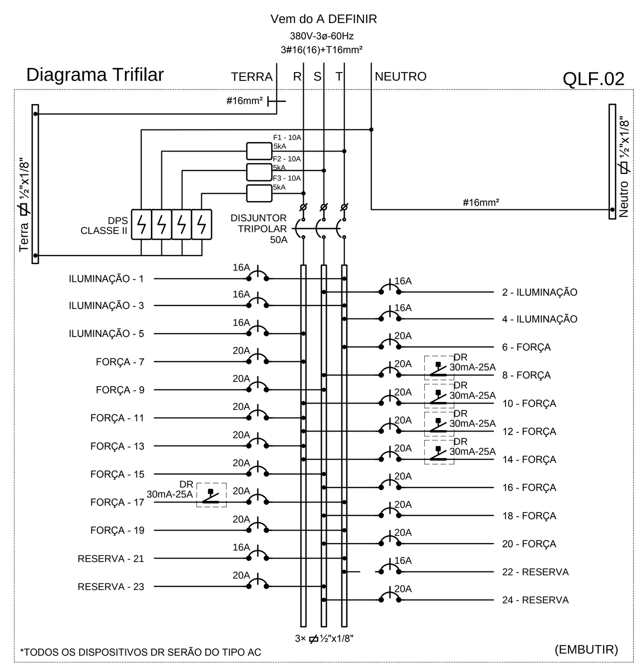

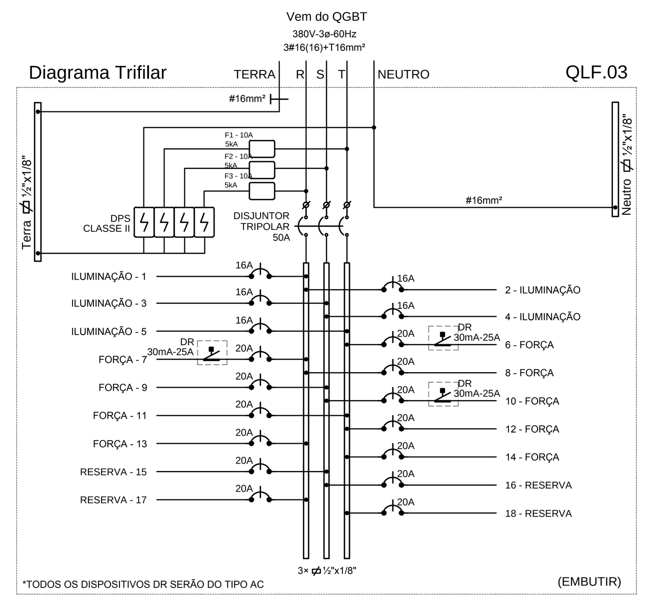

QLF.01

CIRC.	ILUMINAÇÃO 16	28	32	40	FORÇA 100	200	300	400	600	1000	TOTAL	FASE R	S	T	DISJUNTOR (A)	CABO (mm²)
01	04	60									1.918	X			1n16A	1#2,5(2,5)+T2,5mm²
02	04	40									1.314	X			1n16A	1#2,5(2,5)+T2,5mm²
03	14	26									1.057		X		1n16A	1#2,5(2,5)+T2,5mm²
04	04	44									1.438		X		1n16A	1#2,5(2,5)+T2,5mm²
05		42									1.305			X	1n16A	1#2,5(2,5)+T2,5mm²
06		26									808			X	1n16A	1#2,5(2,5)+T2,5mm²
07					12		2				1.800	X			1n20A	1#2,5(2,5)+T2,5mm²
08					3	2			1		1.300	X			1n20A	1#2,5(2,5)+T2,5mm²
09					12				1		1.800		X		1n20A	1#2,5(2,5)+T2,5mm²
10					7	2					1.100		X		1n20A	1#2,5(2,5)+T2,5mm²
11											1.600			X	1n20A	1#2,5(2,5)+T2,5mm²
12											1.000			X	1n20A	1#2,5(2,5)+T2,5mm²
13											1.000			X	1n20A	1#2,5(2,5)+T2,5mm²
14					16						1.600	X			1n20A	1#2,5(2,5)+T2,5mm²
15					14						1.400		X		1n20A	1#2,5(2,5)+T2,5mm²
16					18						1.800		X		1n20A	1#2,5(2,5)+T2,5mm²
17					18						1.800			X	1n20A	1#2,5(2,5)+T2,5mm²
18	RESERVA													X	1n20A	
19	RESERVA													X	1n20A	
20	RESERVA											X			1n20A	
21	RESERVA											X			1n20A	
	POTÊNCIA TOTAL INSTALADA (W)											7.932	8.594	7.513	3n50A	3#16(16)+T16mm²
												24.039				

QLF.02

CIRC.	ILUMINAÇÃO 16	28	32	40	FORÇA 100	200	300	400	600	1000	TOTAL	FASE R	S	T	DISJUNTOR (A)	CABO (mm²)
01		38									1.181			X	1n16A	1#2,5(2,5)+T2,5mm²
02	44	32									1.776		X		1n16A	1#2,5(2,5)+T2,5mm²
03	6	40									1.350			X	1n16A	1#2,5(2,5)+T2,5mm²
04	24	40									1.669			X	1n16A	1#2,5(2,5)+T2,5mm²
05		28									870	X			1n16A	1#2,5(2,5)+T2,5mm²
06					14						1.400			X	1n20A	1#2,5(2,5)+T2,5mm²
07					10						1.000	X			1n20A	1#2,5(2,5)+T2,5mm²
08					4		2		1		1.600		X		1n20A	1#2,5(2,5)+T2,5mm²
09					12						1.200		X		1n20A	1#2,5(2,5)+T2,5mm²
10					13						1.300	X			1n20A	1#2,5(2,5)+T2,5mm²
11									2		1.200	X			1n20A	1#2,5(2,5)+T2,5mm²
12					5		2	1			1.500	X			1n20A	1#2,5(2,5)+T2,5mm²
13									3		1.800	X			1n20A	1#2,5(2,5)+T2,5mm²
14					15						1.500	X			1n20A	1#2,5(2,5)+T2,5mm²
15					2				2		1.400		X		1n20A	1#2,5(2,5)+T2,5mm²
16					10						1.000		X		1n20A	1#2,5(2,5)+T2,5mm²
17					4		2		1		1.600			X	1n20A	1#2,5(2,5)+T2,5mm²
18					7	1		1			1.300		X		1n20A	1#2,5(2,5)+T2,5mm²
19										1	1.000			X	1n20A	1#2,5(2,5)+T2,5mm²
20					5						500		X		1n20A	1#2,5(2,5)+T2,5mm²
21	RESERVA													X	1n16A	
22	RESERVA													X	1n16A	
23	RESERVA												X		1n20A	
24	RESERVA												X		1n20A	
	POTÊNCIA TOTAL INSTALADA (W)											9.170	8.776	8.200	3n50A	3#16(16)+T16mm²
												26.146				

QLF.03

CIRC.	ILUMINAÇÃO 16	28	32	40	FORÇA 100	200	300	400	600	1000	TOTAL	FASE R	S	T	DISJUNTOR (A)	CABO (mm²)
01		38									1.181	X			1n16A	1#2,5(2,5)+T2,5mm²
02	44	32									1.776	X			1n16A	1#2,5(2,5)+T2,5mm²
03	6	40									1.350		X		1n16A	1#2,5(2,5)+T2,5mm²
04	24	40									1.669		X		1n16A	1#2,5(2,5)+T2,5mm²
05		28									870			X	1n16A	1#2,5(2,5)+T2,5mm²
06					18						1.800			X	1n20A	1#2,5(2,5)+T2,5mm²
07					15						1.500	X			1n20A	1#2,5(2,5)+T2,5mm²
08					5				1		1.100	X			1n20A	1#2,5(2,5)+T2,5mm²
09					18						1.800		X		1n20A	1#2,5(2,5)+T2,5mm²
10					5	1			1		1.300		X		1n20A	1#2,5(2,5)+T2,5mm²
11					12						1.200			X	1n20A	1#2,5(2,5)+T2,5mm²
12					9			1			1.300			X	1n20A	1#2,5(2,5)+T2,5mm²
13					13						1.300	X			1n20A	1#2,5(2,5)+T2,5mm²
14					17						1.700			X	1n20A	1#2,5(2,5)+T2,5mm²
15	RESERVA												X		1n20A	
16	RESERVA												X		1n20A	
17	RESERVA											X			1n20A	
18	RESERVA													X	1n20A	
	POTÊNCIA TOTAL INSTALADA (W)											6.857	6.119	6.870	3n50A	3#16(16)+T16mm²
												19.846				

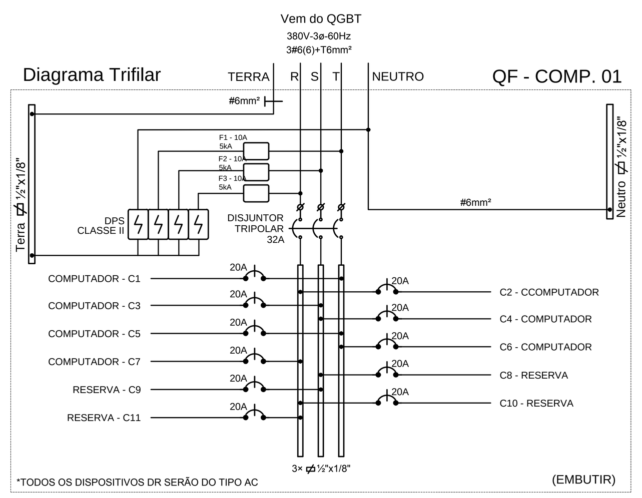

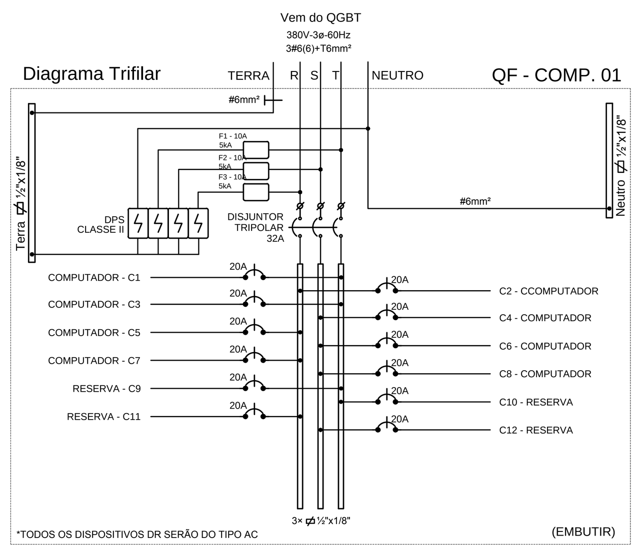

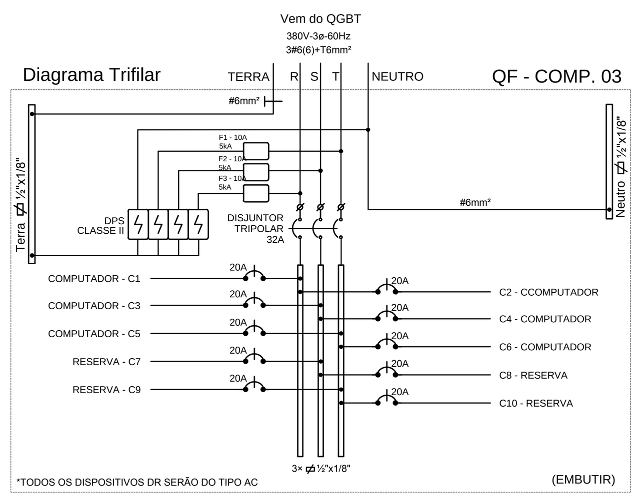

QF - COMP. 01

CIRC.	ILUMINAÇÃO 16	28	32	40	FORÇA 100	200	300	400	600	1000	TOTAL	FASE R	S	T	DISJUNTOR (A)	CABO (mm²)
C1						1	2				800			X	1n20A	1#2,5(2,5)+T2,5mm²
C2							4				1.200	X			1n20A	1#2,5(2,5)+T2,5mm²
C3							5				1.500		X		1n20A	1#2,5(2,5)+T2,5mm²
C4							4				1.200		X		1n20A	1#2,5(2,5)+T2,5mm²
C5							3				900			X	1n20A	1#2,5(2,5)+T2,5mm²
C6							4				1.200			X	1n20A	1#2,5(2,5)+T2,5mm²
C7							5				1.500	X			1n20A	1#2,5(2,5)+T2,5mm²
C8	RESERVA												X		1n20A	
C9	RESERVA												X		1n20A	
C10	RESERVA											X			1n20A	
C11	RESERVA											X			1n20A	
	POTÊNCIA TOTAL INSTALADA (W)											2.700	2.700	2.900	3n32A	3#6(6)+T6mm²
												8.300				

QF - COMP. 02

CIRC.	ILUMINAÇÃO 16	28	32	40	FORÇA 100	200	300	400	600	1000	TOTAL	FASE R	S	T	DISJUNTOR (A)	CABO (mm²)
C1							5				1.500			X	1n20A	1#2,5(2,5)+T2,5mm²
C2						1	3				1.100	X			1n20A	1#2,5(2,5)+T2,5mm²
C3							5				1.500			X	1n20A	1#2,5(2,5)+T2,5mm²
C4							4				1.200		X		1n20A	1#2,5(2,5)+T2,5mm²
C5							4				1.200	X			1n20A	1#2,5(2,5)+T2,5mm²
C6						2	4				1.400		X		1n20A	1#2,5(2,5)+T2,5mm²
C7							4				1.200	X			1n20A	1#2,5(2,5)+T2,5mm²
C8							4				1.200		X		1n20A	1#2,5(2,5)+T2,5mm²
C9	RESERVA													X	1n20A	
C10	RESERVA													X	1n20A	
C11	RESERVA											X			1n20A	
C12	RESERVA												X		1n20A	
	POTÊNCIA TOTAL INSTALADA (W)											3.500	3.800	3.000	3n32A	3#6(6)+T6mm²
												10.300				

QF - COMP. 03

CIRC.	ILUMINAÇÃO 16	28	32	40	FORÇA 100	200	300	400	600	1000	TOTAL	FASE R	S	T	DISJUNTOR (A)	CABO (mm²)
C1							5				1.500	X			1n20A	1#2,5(2,5)+T2,5mm²
C2							6				1.600	X			1n20A	1#2,5(2,5)+T2,5mm²
C3							3				900		X		1n20A	1#2,5(2,5)+T2,5mm²
C4							5				1.500		X		1n20A	1#2,5(2,5)+T2,5mm²
C5							5				1.500			X	1n20A	1#2,5(2,5)+T2,5mm²
C6							5				1.500			X	1n20A	1#2,5(2,5)+T2,5mm²
C7	RESERVA												X		1n20A	
C8	RESERVA												X		1n20A	
C9	RESERVA													X	1n20A	
C10	RESERVA													X	1n20A	
	POTÊNCIA TOTAL INSTALADA (W)											3.100	2.400	3.000	3n32A	3#6(6)+T6mm²
												8.500				

Revisão nº	Descrição	Data	Projetista

APROVO

ISS-C

CREA

ISS-P

PROPRIETÁRIO

PROJETO

CÁLCULO

CONSTRUÇÃO

SEINF - SECRETARIA MUNICIPAL DE INFRAESTRUTURA
Prefeitura de Fortaleza

Unidade/Orgão: SECRETARIA MUNICIPAL DE SAÚDE - SMS

Nome do projeto: HOSPITAL DA MULHER - AMPLIAÇÃO

Disciplina: ELÉTRICO - DIAGRAMAS E QUADRO DE CARGAS

Data: 04/2014

Título da folha: DIAGRAMAS UNIFILARES E TRIFILARES
QUADROS DE CARGAS

Escala: SEM
SEM

Responsável técnico: MARCUS ANTONIUS GUILHERME CASTRO
RNP 0601860098

Coord. elab. de projetos: ANA MANUELA M. NOGUEIRA
RNP 060088998-0

Folha: 02/09

Arquivo: \\ELETRON2\Sala Tecnica\2014_PROJETOS\020_2014_HDM_AMPLIAÇÃO

Desenho: ÉRIKA

PAPEL- A0
841mm
1189mm

Os direitos autorais deste documento pertencem à empresa PRO Engenharia Ltda.