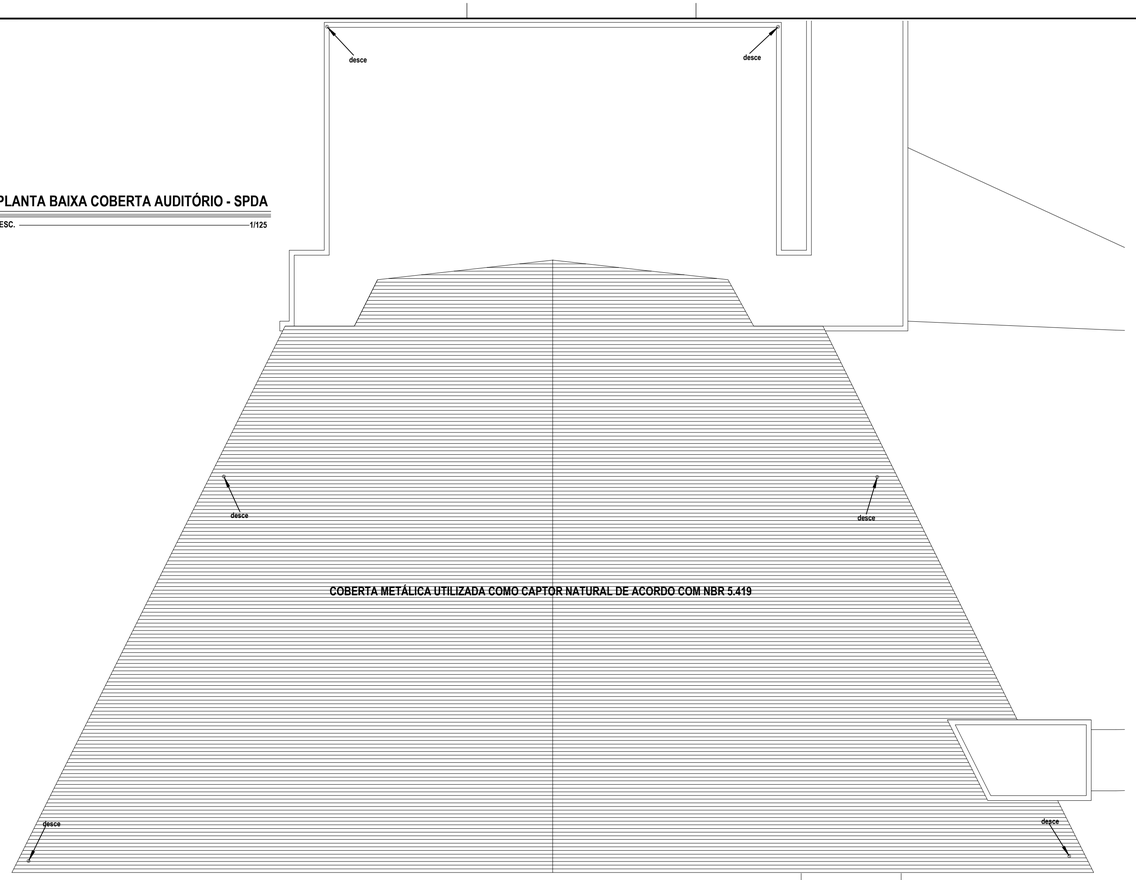

01 PLANTA BAIXA COBERTA AUDITÓRIO - SPDA
ESC. 1/125

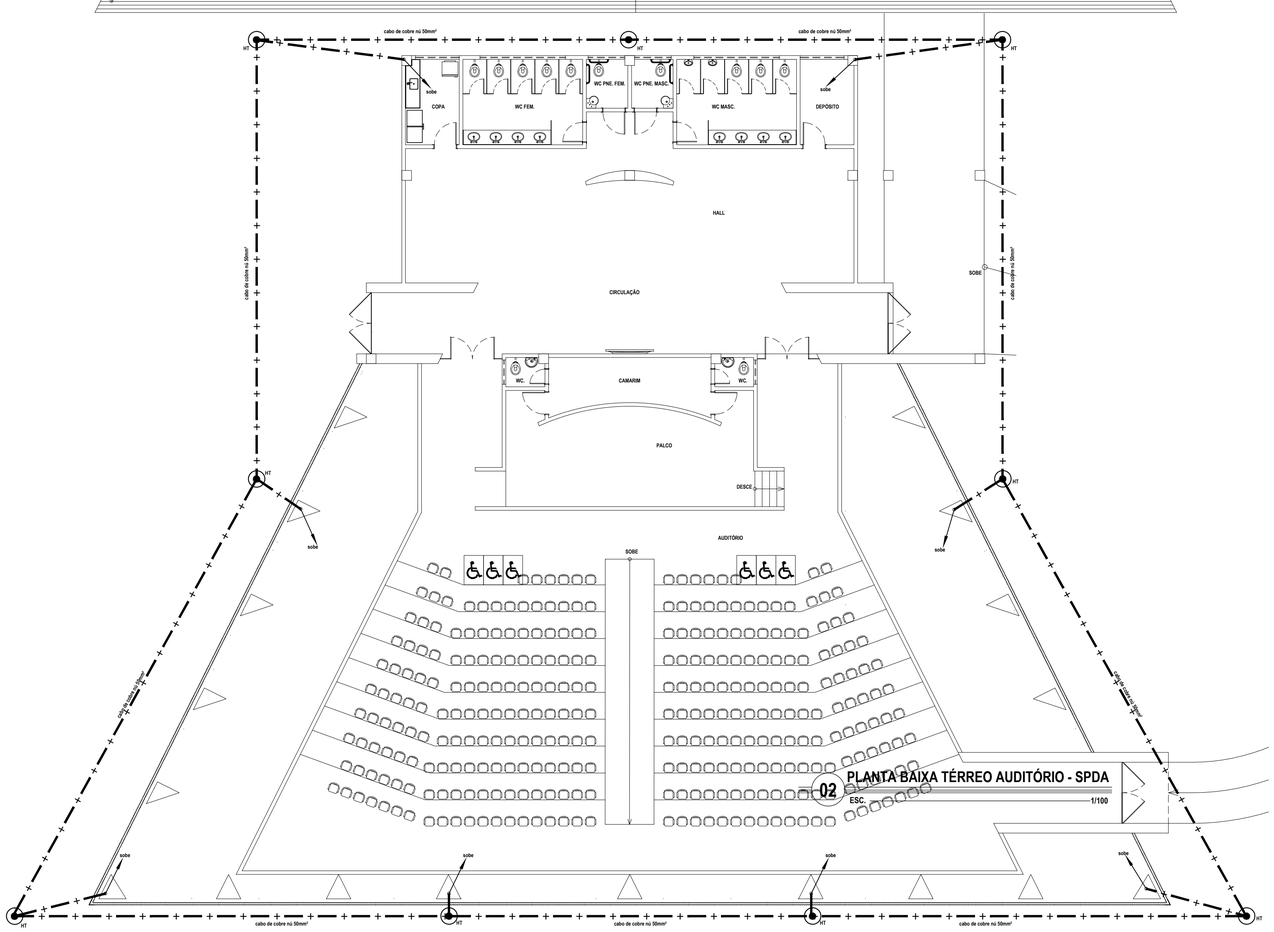

02 PLANTA BAIXA TÉRREO AUDITÓRIO - SPDA
ESC. 1/100

LEGENDA

	CABO DE COBRE NÚ 50mm² - COM 7 FIOS x 3,00mm (MALHA DE ATERRAMENTO) FAB.: TEL. MONTAL OU SIMILAR
	CABO DE COBRE NÚ 35mm² - COM 7 FIOS x 2,50mm (MALHA SPDA) FAB.: TEL. MONTAL OU SIMILAR
	PÁRA-RAIOS TIPO FRANKLIN COM BASE EM LATÃO, PONTAS E PARAFUSOS INOX. MASTRO SIMPLES 3m COM SINALIZADOR DUPLO 1 LÂMPADA. FAB.: TEL. MONTAL OU SIMILAR
HT	HASTE DE ATERRAMENTO AÇO COBREADO COM ALTA CAMADA (254 MICRONS) Ø5/8" x 2,40m FAB.: TEL. MONTAL OU SIMILAR
	TERMINAL AÉREO EM AÇO GALVANIZADO À FOGO SEM BANDEIRA h=50cm. FAB.: TEL. MONTAL OU SIMILAR
	INDICAÇÃO DA MALHA DE AÇO (RE-BAR) QUE SOBE, PASSA E DESCE RESPECTIVAMENTE

NOTAS

1 - OS COMPONENTES METÁLICOS (SUPORTES, MASTROS, CONECTORES,ELEMENTOS DE CONTRAVENTAGEM , ETC) DEVEM ESTAR ISENTOS DE OXIDAÇÃO E FULIGEM E DEVEM SER ATERRADOS.

2 - TODOS OS COMPONENTES, EM ESPECIAL, OS CONDUTORES ELÉTRICOS DEVEM ESTAR TENCIONADOS E FIRMEMENTE CONECTADOS GARANTINDO UMA PERFEITA LIGAÇÃO ELÉTRICA E MECÂNICA.

3 - OS VALORES DE RESISTÊNCIA ÔHMICA DEVEM ESTAR ABAIXO DE 10 OHMS.

4 - OS CONDUTORES DE DESCIDA NÃO DEVEM CONTER CURVAS CUJO ÂNGULO SEJA INFERIOR 90º, DEVENDO-SE RESPEITAR UM RAIO MÍNIMO DE 20cm.

5 - DEVE-SE MANTER UM AFASTAMENTO NO MÍNIMO DE 50cm DAS FUNDAÇÕES DAS CONSTRUÇÕES.

6 - A MALHA DE SPDA SERÁ COMPOSTA POR CABO DE COBRE NÚ DE 35mm² E A MALHA DE ATERRAMENTO SERÁ COMPOSTA POR CABO DE COBRE NÚ 50mm².

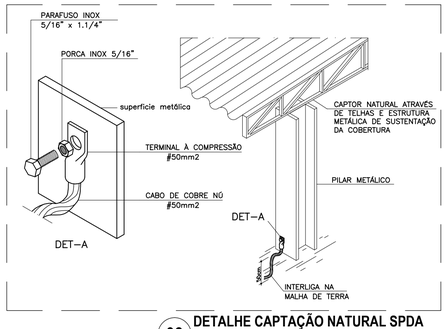

03 DETALHE CAPTAÇÃO NATURAL SPDA
ESC. sem

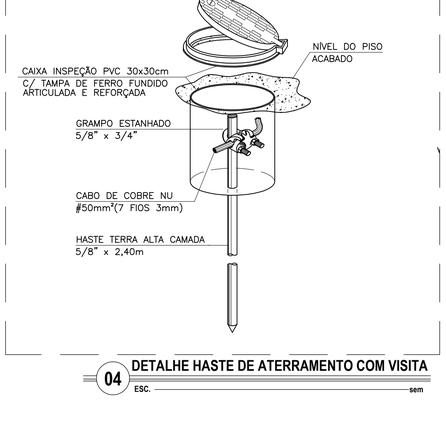

04 DETALHE HASTE DE ATERRAMENTO COM VISITA
ESC. sem

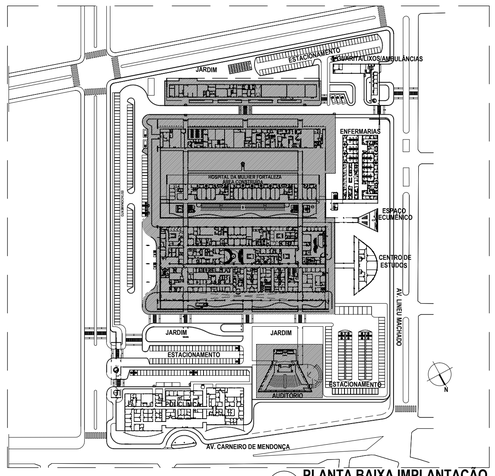

04 PLANTA BAIXA IMPLANTAÇÃO
ESC. 1/2500

Revisão nº	Descrição	Data	Projetista

APROVO	ISS–C
CREA	ISS–P

PROPRIETÁRIO
PROJETO
CÁLCULO
CONSTRUÇÃO

SEINF – SECRETARIA MUNICIPAL DE INFRAESTRUTURA
Prefeitura de **Fortaleza**

Unidade/Orgão: SECRETARIA MUNICIPAL DE SAÚDE - SMS

Nome do projeto: HOSPITAL DA MULHER - AMPLIAÇÃO - AUDITÓRIO

Disciplina: PREVENÇÃO E COMBATE À INCÊNDIO - SPDA

Data: 05/2014

Título da folha:	Escala:
PLANTA BAIXA COBERTA AUDITÓRIO - SPDA	1/125
PLANTA BAIXA TÉRREO AUDITÓRIO - SPDA	1/125
DETALHES	SEM
LEGENDA	SEM

Responsável técnico: ANA MANUELA M. NOGUEIRA
RNP 060088998-0

Coord. elab. de projetos: ANA MANUELA M. NOGUEIRA
RNP 060088998-0

Folha: 11/16

Arquivo: \\ELETRONZ\Sala Tecnica\2014_PROJETOS\020_2014_HDM_AMPLIAÇÃO

Desenho: **RONALDO CARVALHO**

Os direitos autorais, deste documento pertencem à empresa PVC Engenharia Ltda.

PAPEL- A1
594mm
841mm