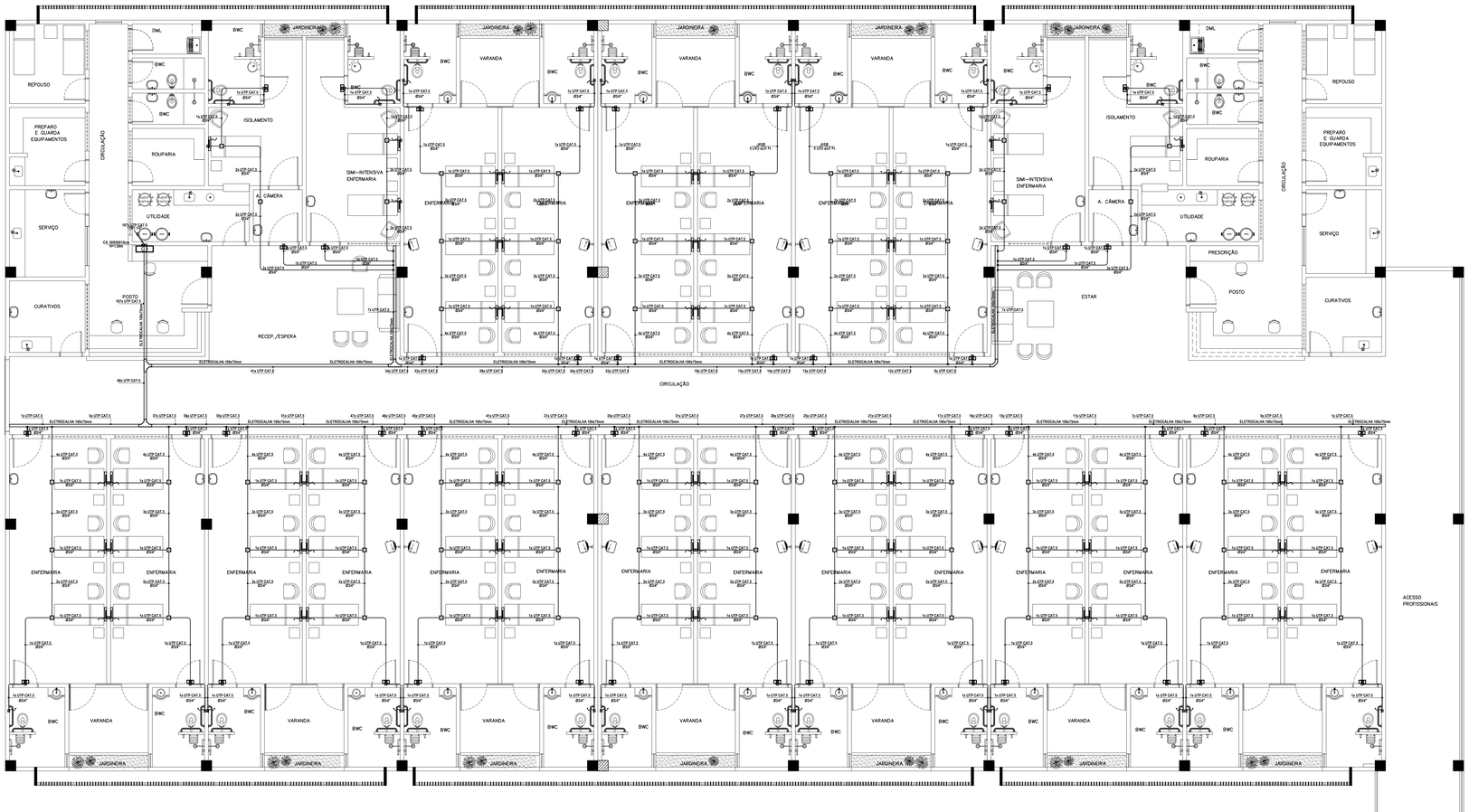

LEGENDA

- CENTRAL DA CHAMADA DE ENFERMAGEM A 1,50m DO PISO. FAB.:ATHENAS OU SIMILAR.
- INDICADOR DE PORTA A 2,30m DO PISO. MOD.:INDICADOR DE PORTA LIGHT - FAB.:ATHENAS OU SIMILAR.
- ACIONADOR DE LEITO INSTALADO NA RÉGUA A 1,20m DO PISO. INSTALAR CAIXA DE PASSAGEM EM PVC 4"x 2" NA ALVENARIA. MOD.:PULSADOR LUMIN - FAB.:ATHENAS OU SIMILAR.
- ACIONADOR DE LEITO PARA BANHEIRO EM CAIXA 4"x2" DE PVC A 1,20m DO PISO. MOD.:PULSADOR LUMIN - FAB.:ATHENAS OU SIMILAR.
- ELETROCALHA LISA DE FERRO GALVANIZADO A FOGO, CHAPA 18 mm, SEM TAMPA , INSTALADA SOBRE O FORRO. FAB.: DISPAN OU SIMILAR
- ELETRODUTO DE PVC RÍGIDO EMBUTIDO NA PAREDE FAB. TIGRE OU SIMILAR.
- CAIXA DE PASSAGEM 4"x2" EM PVC COM PLACA CEGA EMBUTIDO NA PAREDE. FAB.: TIGRE OU SIMILAR.
- CAIXA QUADRADA DE PVC 4"x4" NO TETO. FAB.: TIGRE OU SIMILAR.
- SAÍDA LATERAL PARA ELETRODUTO EM ELETROCALHA FAB.: DISPAN OU SIMILAR
- CAIXA DE PASSAGEM METÁLICA EMBUTIDA NA ALVENARIA H=1,50m. FAB. CEMAR OU SIMILAR.
- CAIXA DE PASSAGEM 4"x4" EM PVC COM PLACA CEGA EMBUTIDO NA PAREDE. ALTURA DE INST. H=0,90cm DO PISO PRONTO. FAB.: TIGRE OU SIMILAR.

PLANTA BAIXA CHAMADA DE ENFERMAGEM - ENFERMARIA (SUPERIOR)
01 ESC. 1:75

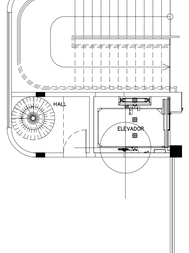

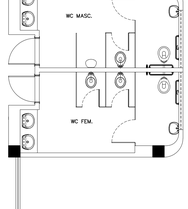

DETALHE - SUPORTE P/ SUSTENTAÇÃO DA CALHA
ESCALA 1/5

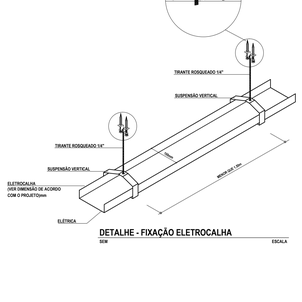

DETALHE - FIXAÇÃO ELETROCALHA
SEM ESCALA

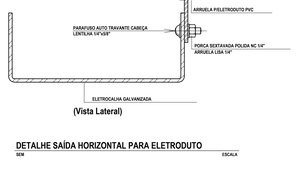

(Vista Lateral)

DETALHE SAÍDA HORIZONTAL PARA ELETRODUTO
SEM ESCALA

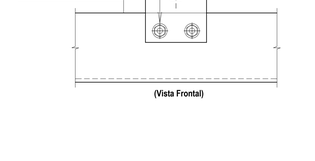

(Vista Frontal)

Revisão nº	Descrição	Data	Projetista

APROVO | ISS–C

CREA | ISS–P

PROPRIETÁRIO
PROJETO
CÁLCULO
CONSTRUÇÃO

SEINF – SECRETARIA MUNICIPAL DE INFRAESTRUTURA
Prefeitura de Fortaleza

Unidade/Orgão: SECRETARIA MUNICIPAL DE SAÚDE - SMS

Nome do projeto: HOSPITAL DA MULHER - AMPLIAÇÃO - ENFERMARIAS

Disciplina: CHAMADA DE ENFERMAGEM | Data: 05/2014

TITulo da folha: PLANTA BAIXA CHAMADA DE ENFERMAGEM- SUPERIOR
LEGENDA
-
-

Escala: 1/75 SEM - -

Responsável técnico: ANA MANUELA M. NOGUEIRA
CNP 00000000000-0

Coord. elab. de projetos: ANA MANUELA M. NOGUEIRA
CNP 00000000000-0

Folha: 02/02

Arquivo: ISELETRONZ\Sala Tecnica\2014_PROJETOS\020_2014_HDM_AMPLIAÇÃO

Desenho: ALSC

PAPEL- A0
841mm
1189mm

Os direitos autorais deste documento pertencem a empresa PRO Engenharia Ltda.